BLUE DYNAMIC

Principaux avantages

- Construite conformément aux normes allemandes les plus strictes
- Grille brevetée PowerFrame® assurant la fiabilité du démarrage, la rapidité de l recharge et la résistance à la corrosion
- Remplit tous les critères d'origine des constructeurs automobiles
  - Pour tous les véhicules dotés d'un équipement standard
  - Jusqu'à 25 % de puissance de démarrage de plus que la batterie Black

Pour plus d'information, consultez le site www.varta-automotive.com

RENSEIGNEMENTS SUR LA COMMANDE	
Code ETN:	595 405 083
Nº d'article:	595 405 083 313 2
Référence abrégée:	G8
Code-barres:	4016987119723
Code UK:	334
Unité de conditionnement:	1
Quantités / palette:	30

INFORMATIONS TECHNIQUES			
Voltage [V]:	12	**Listeau:**	B01
Capacité de batterie [Ah]:	95	**Polarité:**	1
Courant d'essai à froid, NE [A]:	830	**Bornes:**	1
Longueur (mm):	306	**Dimensions du boîtier:**	D31R
Largeur (mm):	173	**Poids remplie chargée:**	20,230
Hauteur (mm):	225		

SCHÉMAS TECHNIQUES

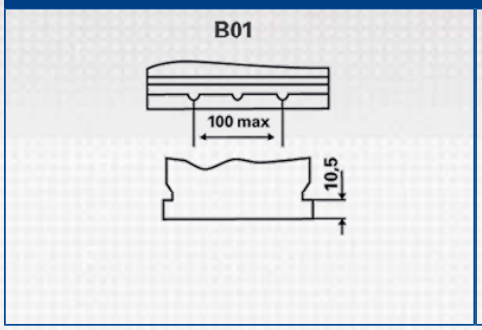

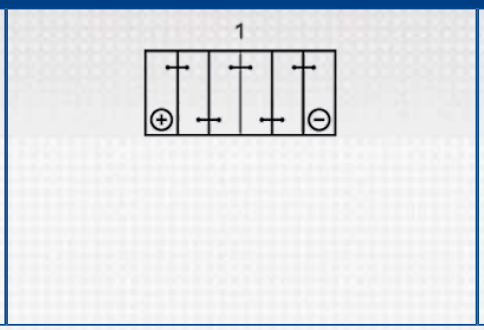

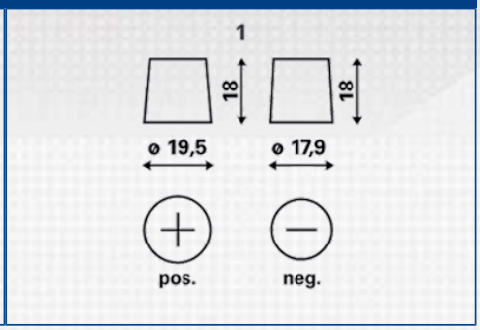

TECHNOLOGIE POWERFRAME®. LA PUISSANCE INTERIEURE

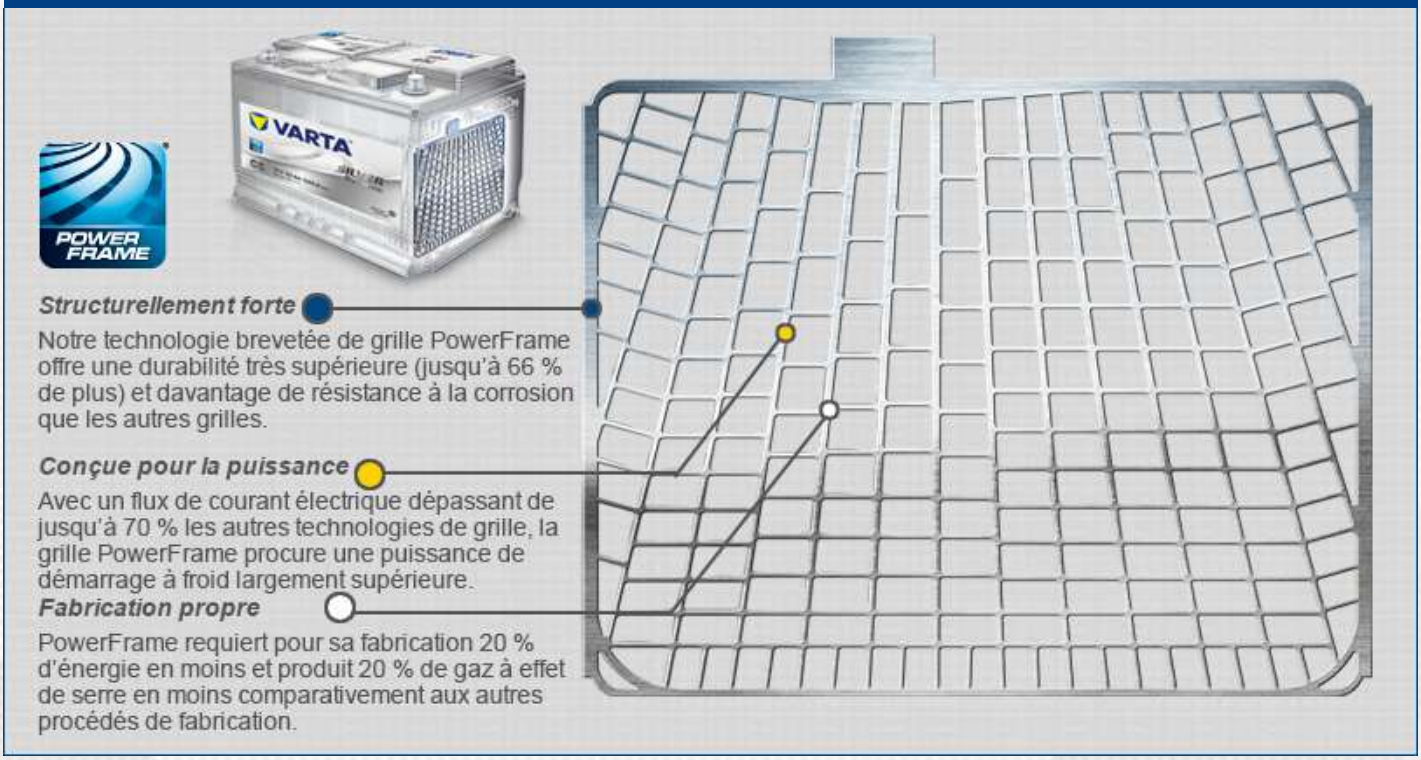

Structurellement forte

Notre technologie brevetée de grille PowerFrame offre une durabilité très supérieure (jusqu'à 66 % de plus) et davantage de résistance à la corrosion que les autres grilles.

Conçue pour la puissance

Avec un flux de courant électrique dépassant de jusqu'à 70 % les autres technologies de grille, la grille PowerFrame procure une puissance de démarrage à froid largement supérieure.

Fabrication propre

PowerFrame requiert pour sa fabrication 20 % d'énergie en moins et produit 20 % de gaz à effet de serre en moins comparativement aux autres procédés de fabrication.

Caractéristiques	*SILVER Dynamic*	*BLUE Dynamic*	*BLACK Dynamic*
Nombre de références	11 types	25 types	13 types
Fonction principale	Démarrage du moteur	Démarrage du moteur	Démarrage du moteur
Puissance de démarrage à froid	CCA 122%*	CCA 110%*	CCA 100%*
Technologie de batterie	Humide / SLI	Humide / SLI	Humide / SLI
Grille positive / grille négative	PowerFrame®/Déployée	PowerFrame®/Déployée	PowerFrame®/Déployée
Qualité de première monte	Dépasse les exigences de première monte	Respecte les exigences de première monte	Respecte les exigences de première monte

*Par rapport aux batteries conventionnelles